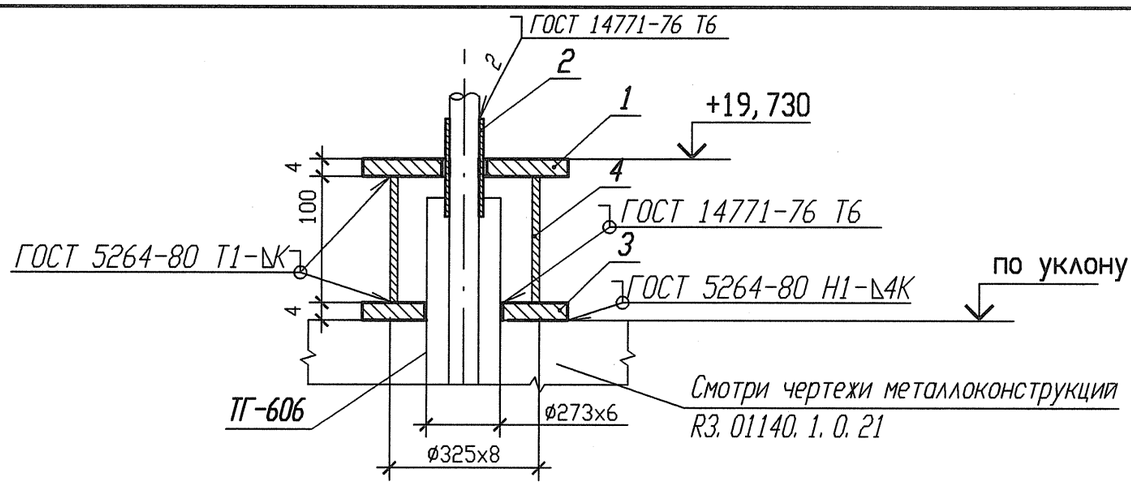

Деталь поз. 1 √(√)

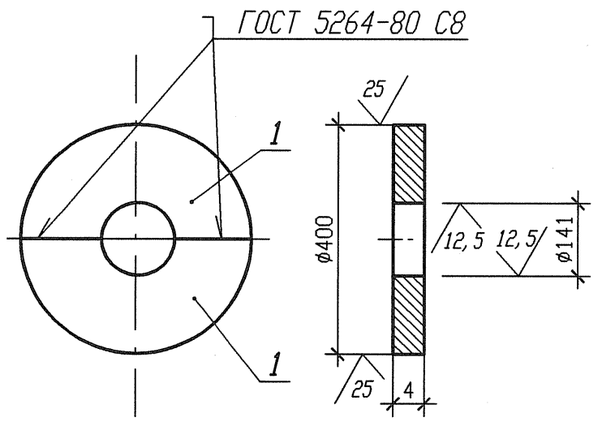

Деталь поз. 2 √(√)

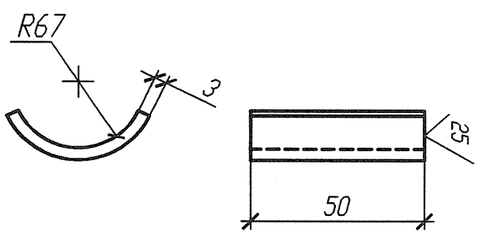

Деталь поз. 3 √(√)

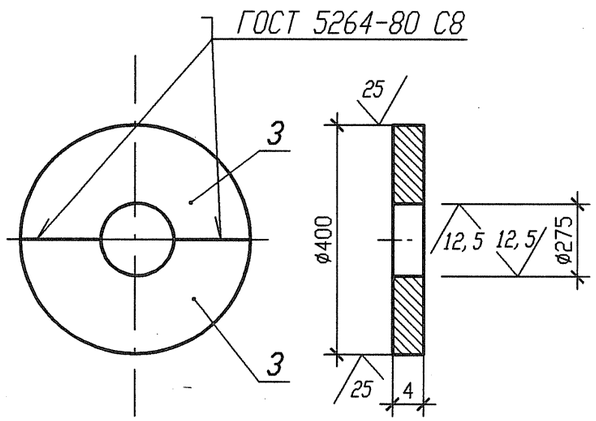

Спецификация деталей

Поз.	Обозначение	Наименование	Кол.	Материал	Масса, кг ед.	Масса, кг общ.	Примечание
1	По настоящему чертежу ГОСТ 19903-74	Лист Б-ПН-4 400х200	2	Ст3сп5-св ГОСТ 14637-89	2,512	5,024	
2	По настоящему чертежу ГОСТ 19904-74	Лист Б-ПН 3х100х50	2	12Х18Н10Т-М4Г ГОСТ 5582-75	0,1178	0,2356	
3	По настоящему чертежу ГОСТ 19903-74	Лист Б-ПН-4 400х200	2	Ст3сп5-св ГОСТ 14637-89	2,512	5,024	
4	ГОСТ 8732-78	Труба Г 325х8 l=100	1	20 ТУ 14-3-190-2004	6,254	6,254	См. п. п. 4
	ГОСТ 2246-70	Проволока		СВ-04Х19Н11М3		—	
	ОСТ В 5.9374-81	Электроды		ЭА 395/9		—	
	ОСТ 5.9370-81	Электроды		ЭА 400/10У		—	
				Итого:		16,5376	

1 Привязку опоры смотри 3ТС10Z02.
2 Отметка трубопровода подлежит уточнению в соответствии с уклоном трубопровода.
3 Катет шва (К) принять по наименьшей толщине свариваемых деталей.
4 Длину детали 4 уточнить на монтаже.
5 Изготовить один комплект.

АРХИВНЫЙ ЭКЗЕМПЛЯР

Изм.	Кол. уч.	Лист	Nдок.	Подпись	Дата
Инж. 2к.		Сидоренко			15.05
Пров. инж. 2к.		Случевская			14.05
Пров. вед. инж.		Махотина			17.05
Нач. гр.		Хубрев			17.05
Н. контр.		Краснояров			24.05

Инв. N подл. R3.03733.1.0.13
Лист 126

R3.TC10.3012.013.01.00.003

Ростовская АЭС Блок 3

Реакторное отделение
Герметичная часть
Трубопроводы байпасной очистки воды I контура Рр больше 2,2 МПа

Стадия	Лист	Листов
Р	1	1

Опора направляющая
3ТС10Y003

ОАО "НИАЭП" 2012

Инв. N подл. | Подп. и дата | Взам. инв. N
R3 03733.1.0.13

Формат А3